WŁĄCZNIK DOTYKOWY WIFI PODWÓJNY ZESTAW IVORY WELAIK ®

CENA: 226,00 PLN

CZAS WYSYŁKI: 48H

PRODUCENT: WELAIK

NUMER KATALOGOWY: A921 WIFI-14

KOD EAN: 5908291020644

OPIS PRZEDMIOTU

CENA OBEJMUJE WYŁĄCZNIK DOTYKOWY WIFI + PANEL SZKLANY W WYBRANYM KOLORZE.

ZESTAW WYŁĄCZNIKA POJEDYNCZEGO ***WELAIK BY*** LIVE ON WAVE ®

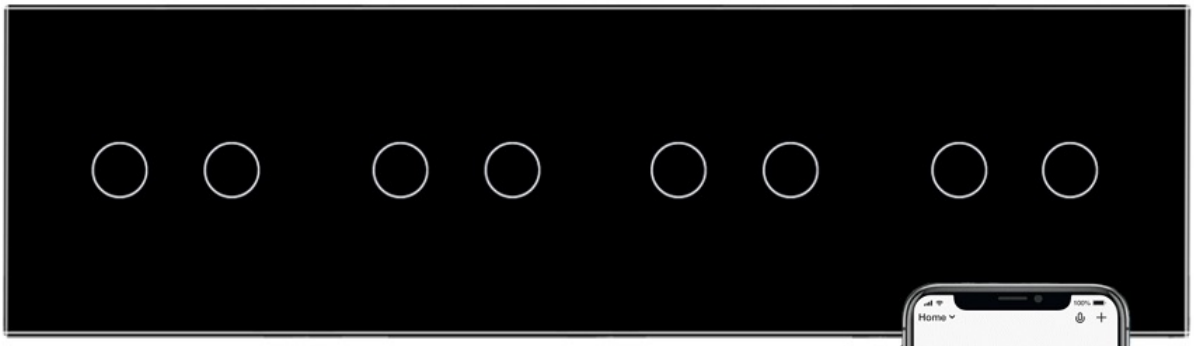

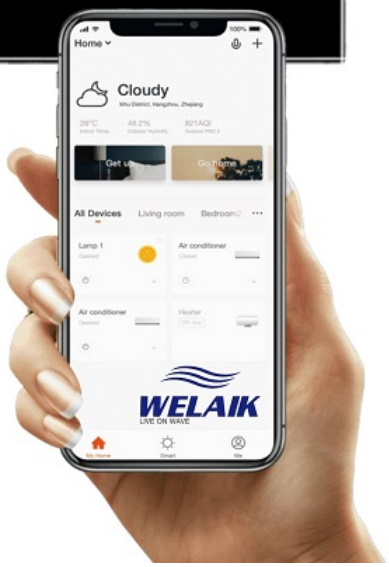

POMOŻEMY CI WYPOSAŻYĆ TWOJE WYMARZONE WNĘTRZE W NOWOCZESNE DOTYKOWE KONTAKTY SZKLANE. CHCESZ ODMIENIĆ SWOJE WNĘTRZNE? SZUKASZ CZEGOŚ INNEGO NIŻ ZWYKŁY WYŁĄCZNIK PLASTIKOWY? WKROCZ DO NASZEGO SZKLANEGO ŚWIATA WYŁĄCZNIKÓW DOTYKOWYCH.

KONTAKTY DOTYKOWE WIFI MARKI **WELAIK** Z EKOSYSTEMU **LIVE ON WAVE** WSPÓŁPRACUJĄ Z APLIKACJĄ **TUYA** ORAZ **SMART LIFE** NA SMARTFONY I TABLETY. DZIĘKI INTREGRACJI Z GOOGLE HOME ORAZ AMAZON ALEXA PRZY UŻYCIU GŁOŚNIKÓW TYCH FIRM, MOŻNA STEROWAĆ GŁOSOWO NASZYMI WYŁĄCZNIKAMI I STEROWNIKAMI ROLET.

W APLIKACJI TUYA MOŻNA USTAWIAĆ WYŁĄCZNIKI CZASOWE, TIMERY DLA KAŻDEGO ŚWIATŁA OSOBNO. TRYBY SCEN UMOŻLWIAJĄ ZAAWANSOWANĄ REGULACJĘ OŚWIETLENIA W DOMU A INTELIGENTNY STEROWNIK DO ROLET, UMOŻLIWI USTAWIENIE PROCENTOWE ROZSUNIĘCIA SIĘ ROLET.

NIE POTRZEBUJĄ PAŃSTWO ŻADNYCH DODATKOWYCH BRAMEK BĄDŹ PORTÓW. WYSTARCZY STANDARDOWA SIEĆ WIFI 2,4GHZ.

CHARAKTERYSTYKA TECHNICZNA:
- MAX NATĘŻENIE NA OBWÓD = 5A
- ZASILANIE NAPIĘCIEM PRZEMIENNYM 110-250V 60HZ
- ZUŻYCIE PRĄDU W TRYBIE STANDBY = 0,1MA
- WILGOTNOŚĆ PRACY PONIŻEJ 95% ORAZ TEMPERATURA PRACY = -30 - 70°C
- MAX ŻYWOTNOŚĆ 100.000 CYKLI
- WYMAGA STANDARDOWEJ INSTALACJI ELEKTRYCZNEJ
- SYGNALIZACJA STANU CZUWANIA - LED NIEBIESKI, PRACY - LED CZERWONY
- WSPÓŁPRACUJE ZE STANDARDOWYMI, LEDOWYMI ORAZ KOMPAKTOWYMI ŻARÓWKI.
- MONTAŻ W STANDARDOWEJ PUSZCE 60MM - WYMAGANE WKRĘTY MONTAŻOWE ZNAJDUJĄCE SIĘ W PUSZCE
- INSTRUKCJA MONTAŻU W JĘZYKU POLSKIM
- WSZYSTKIE PRODUKTY WELAIK ZGODNE SĄ Z NORMĄ ROHS ORAZ CE

WYŁĄCZNIK SYGNALIZUJE PRACĘ KOLOREM CZERWONYM, TRYB STANDBY KOLOREM NIEBIESKIM.

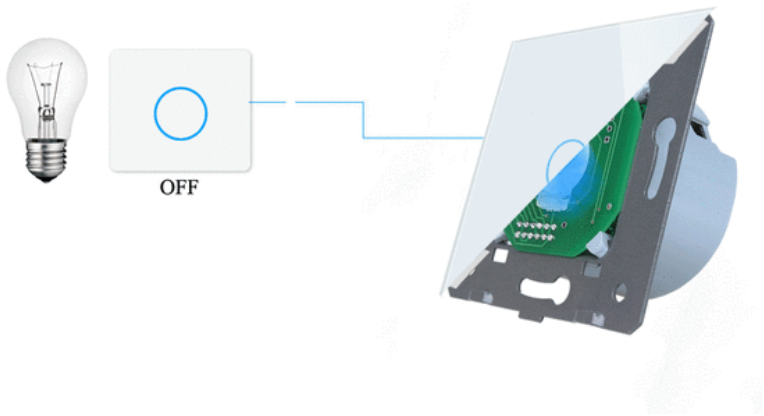

SCHEMAT PODŁĄCZANIA:

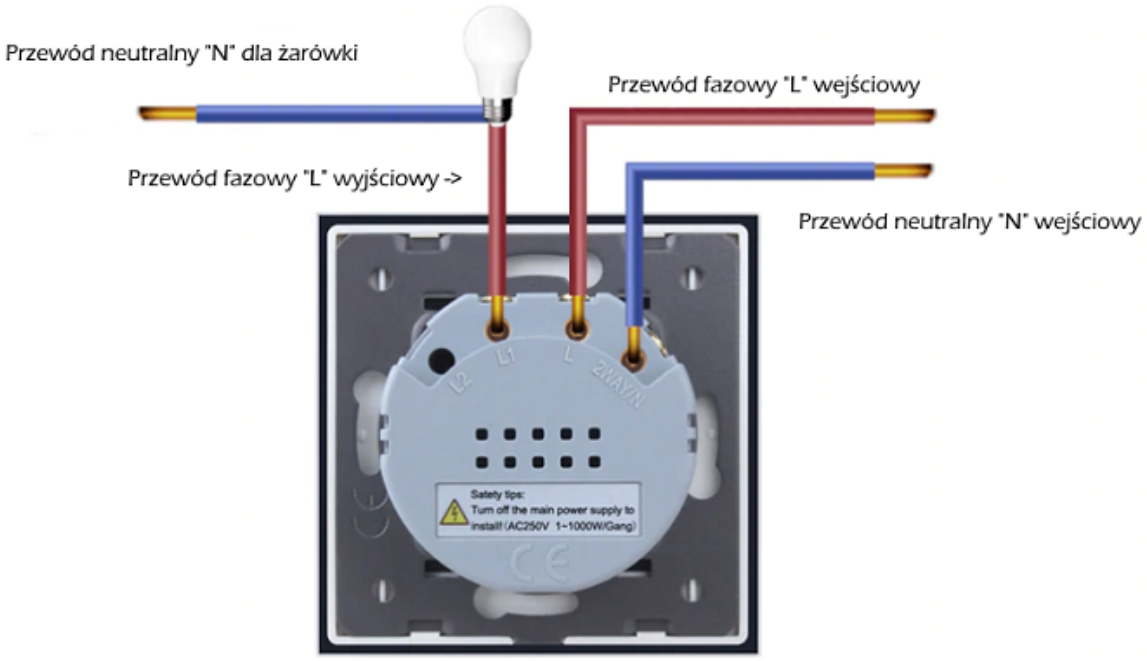

Oprogamowanie TUYA dostępne dla:

ANDROIDA:

Apple:

Włączniki dotykowe sterowanie oświetleniem WiFi Welaik

Sterowanie oświetleniem za pomocą aplikacji to wybór, który w ostatnich latach nabiera popularności. Nasze włączniki dotykowe umożliwiają dodatkowo ustawienie ograniczeń czasowych dla każdego światła osobno. Światło w całym domu wyłączy się automatycznie o czasie, który sam wprowadzisz. Wszystko to dzięki integracji z aplikacjami na smartfony i tablety – Tuya oraz Smart Life.

Marka Welaik wykorzystuje do produkcji wyłącznie najwyższej klasy komponenty elektroniczne. Każdy wyłącznik wykonany jest zgodny z normą CE oraz RoHs. Duży wybór rozwiązań sprawia, że każdy znajdzie odpowiednie rozwiązanie.

Modułowa konstrukcja pozwala na wybranie praktycznie nieograniczonego rozwiązania od 1 do 5 puszek elektrycznych.

Panele szklane wykonane ze szkła hartowanego typu crystal, to trwałość i brak zarysowań.

Włączniki szklane dostępne są w różnych kolorach. Prosta pielęgnacja włączników szklanych, łatwe w utrzymaniu czystości. Wystarczy płyn do szyb i ściereczka.

Włączniki dotykowe 230V

Włączniki WELAIK pracują na standardowej instalacji elektrycznej. Wykorzystujemy standardowe puszki elektryczne 60-tki. Nie jest wymagana specjalna instalacja elektryczna aby cieszyć się ze szklnych włączników dotykowych Welaik.

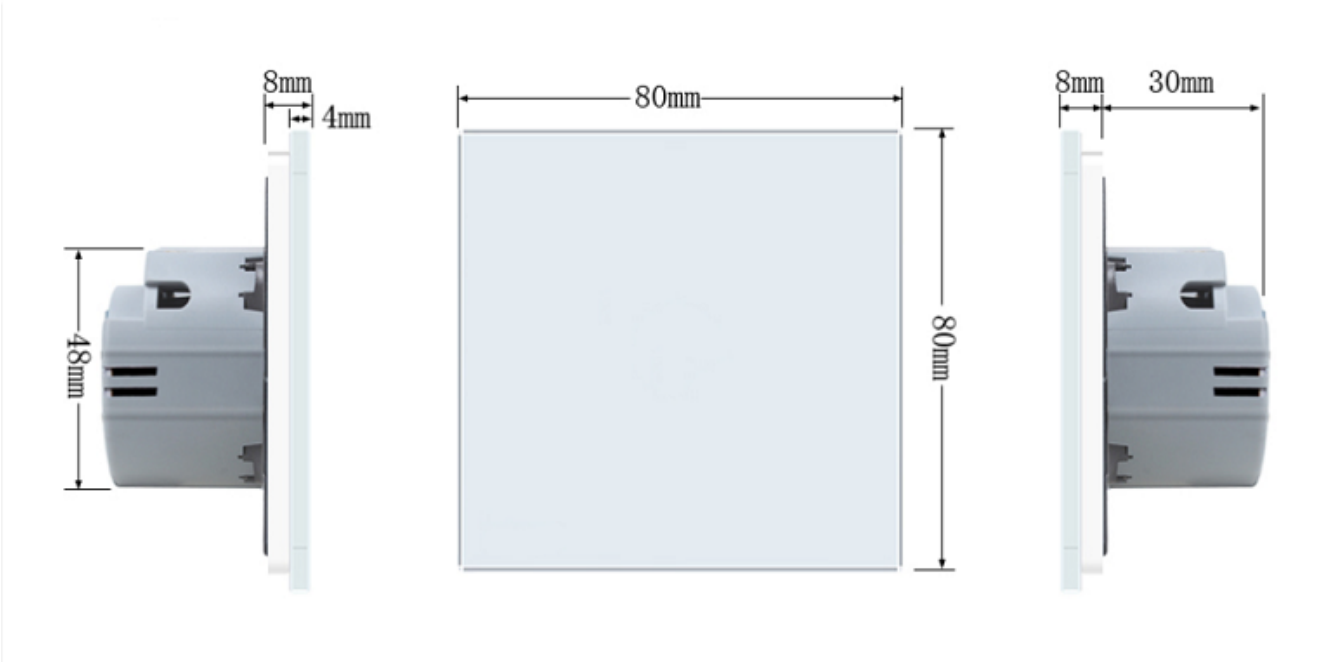

WELAIK
LIVE ON WAVE

POMOC TECHNICZNA, SERWIS, SCHEMATY
PODLACZENIEWLACZNIKA.PL

WELAIK Live on Wave ®

Wszelkie prawa zastrzeżone.